Vedani S.r.l.
materiali e attrezzature per bonifiche ambientali

Vedani S.r.l. - Via Leonardo da Vinci 11 – 21023 Besozzo VA
Tel. 0332 772913 - Cel. 378 301 9129

www.vedani.it - info@vedani.it

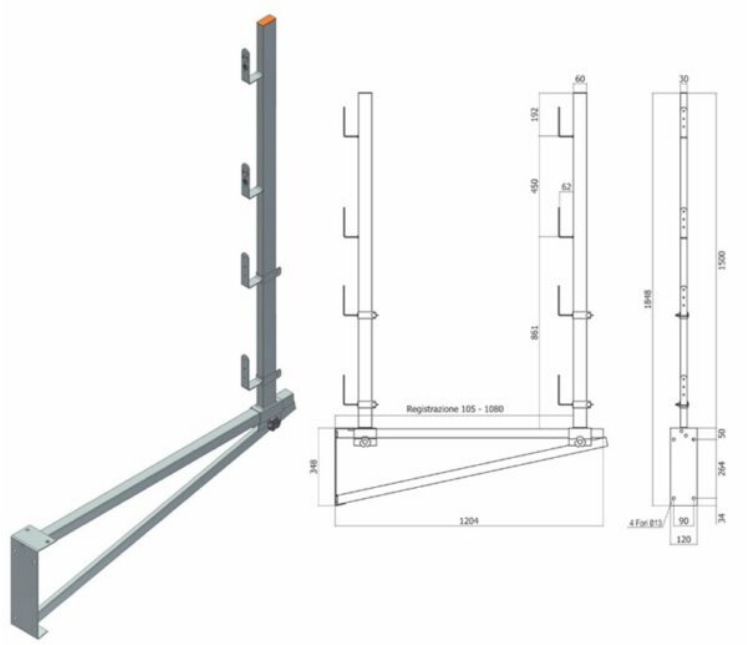

04 PARAPETTO A MENSOLA REGISTRABILE 130-1100 MM

CODICE: 7*1*55

Sistema di protezione bordi per calcestruzzo e legno (pendenze fino a 30 gradi)

Categorie: DISPOSITIVI DI PROTEZIONE INDIVIDUALE, PROTEZIONE ANTICADUTA

DESCRIZIONE DEL PRODOTTO

Parapetto a mensola registrabile per la protezione dei bordi delle coperture oggetto di bonifica. Classe A-B EN 13374. Adatto per calcestruzzo e legno. Pendenze non superiori a 30 gradi. Certificato ISPESL - INAIL DTS-XI/02/10/PPP del 16 Febbraio 2010. Peso: 11,3 kg. Registrazione: 130 - 1100 mm. Zincato.